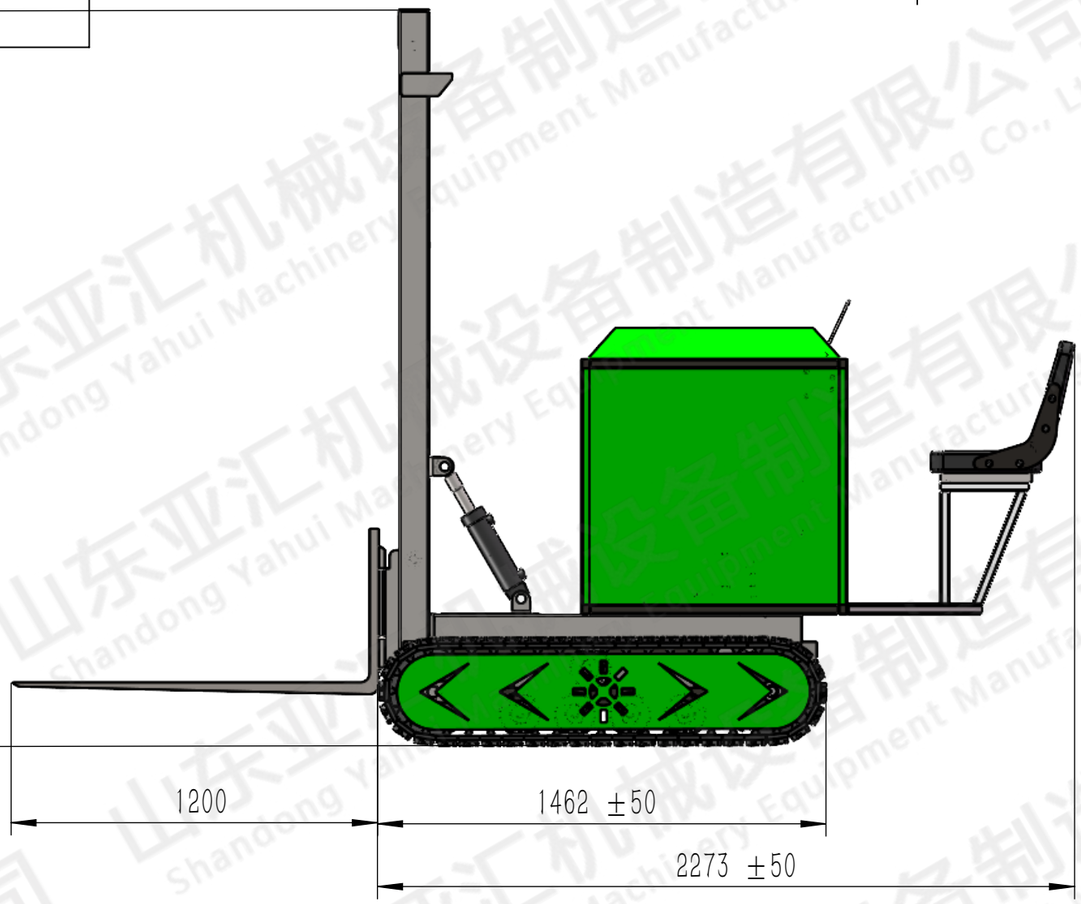

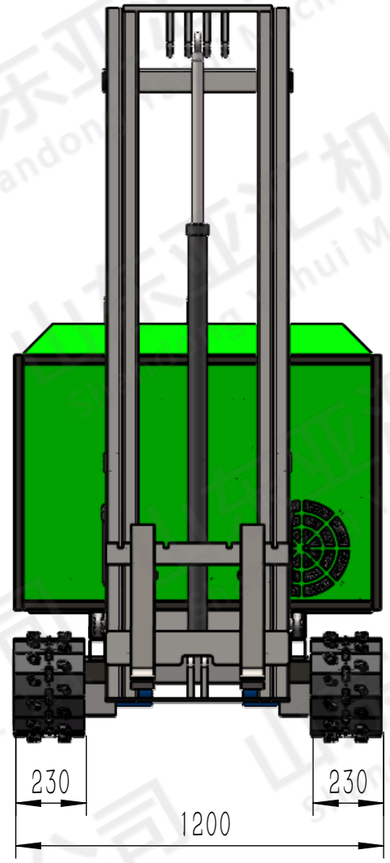

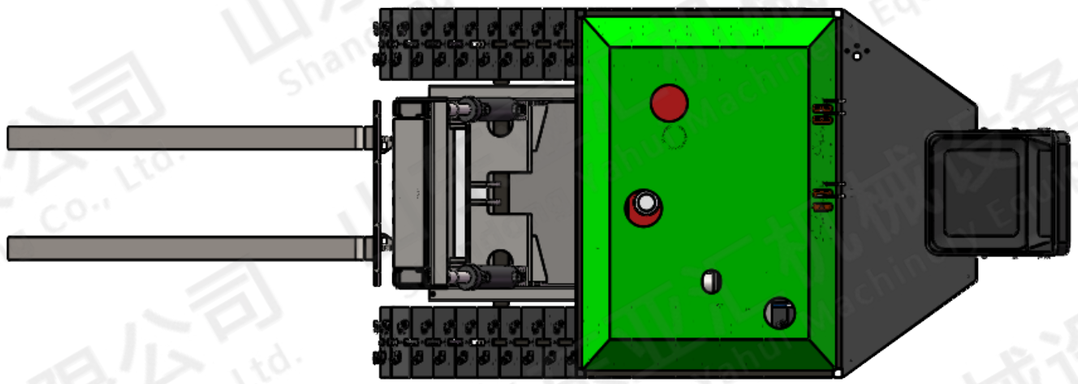

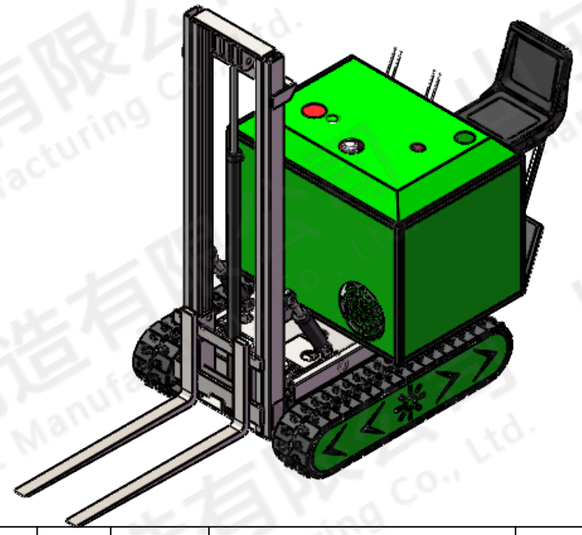

标记	处数	分区	更改文件号	签名	年 月 日	阶 段 标 记	重量	比例
设计			标准化				821.951	1:50
校核			工艺					
主管设计			审核					
			批准			共1张 第1张	版本	

履带搬运车

1800x1200

替代

零 件 代 号

借(通)用件登记

描图

描校

旧底图总号

底图总号

签字

日期

山东亚汇机械设备制造有限公司 Shandong Yahui Machinery Equipment Manufacturing Co., Ltd.